Blata

MINIBIKE 2,6

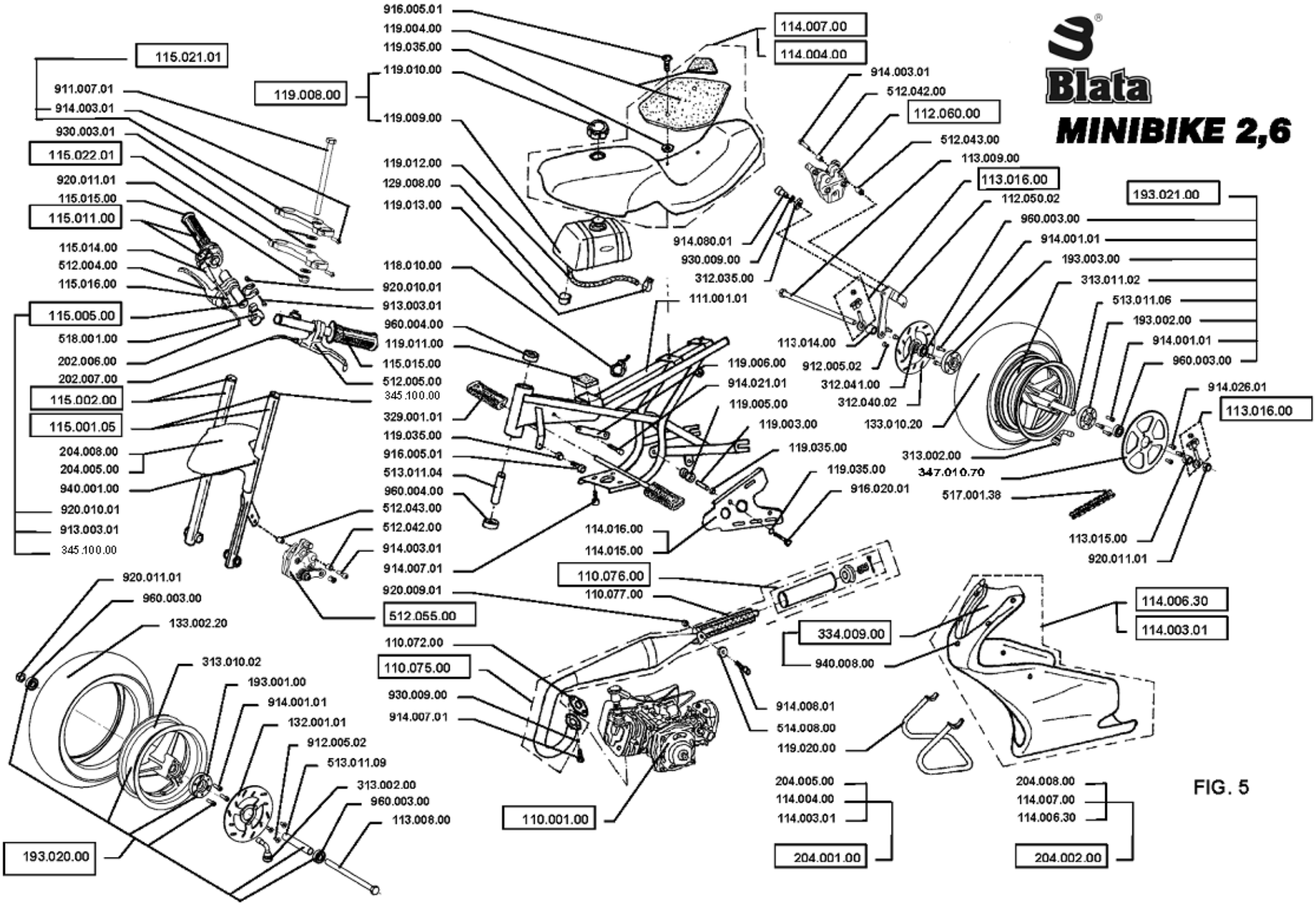

FIG. 5